Perspektive
Schloss: **T-G3 SK AV3 D A9 92/... BL**

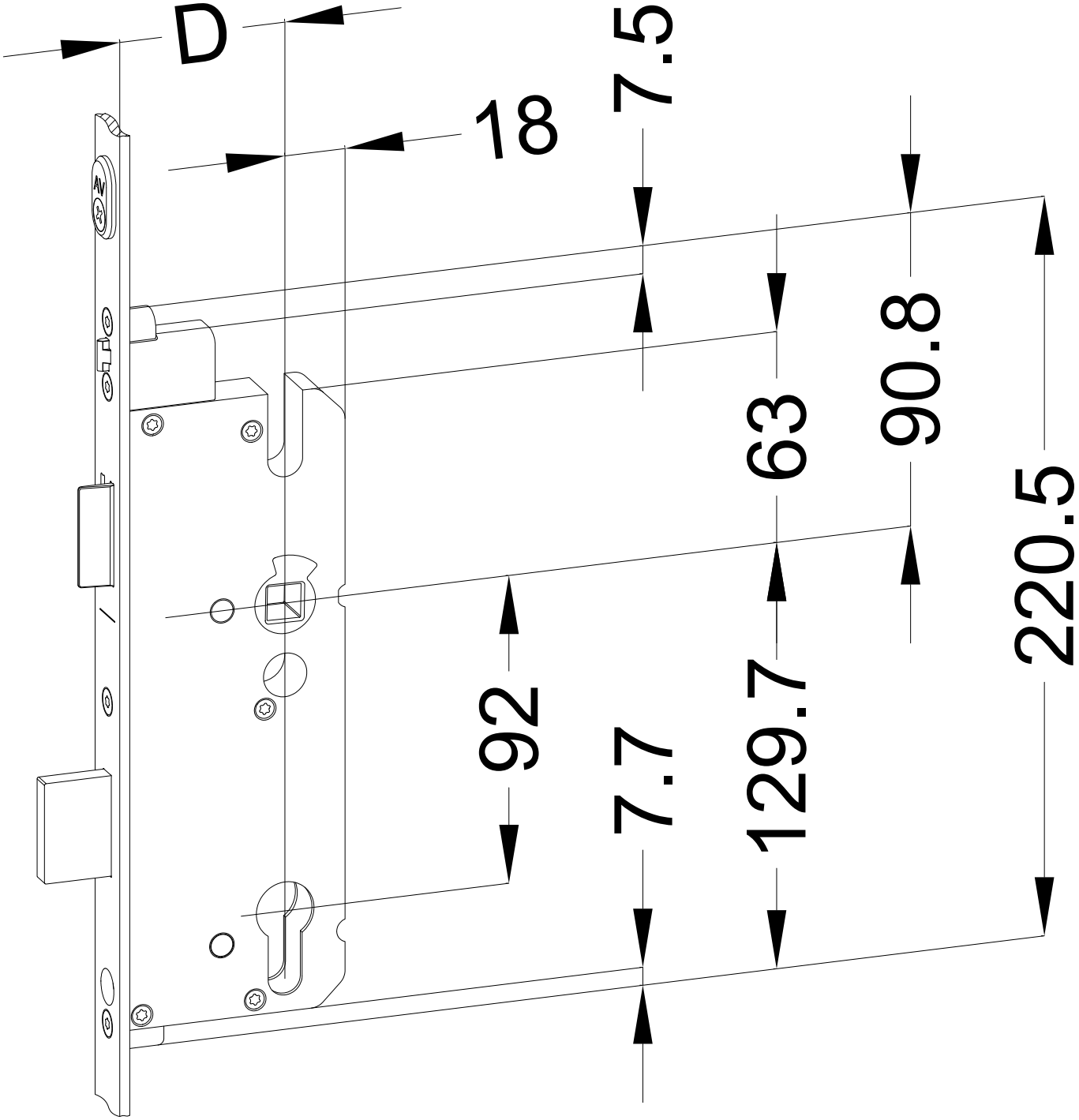

Technische Änderungen vorbehalten!

Ansichten
Schloss: **T-G3 SK AV3 D A9 92/... BL**

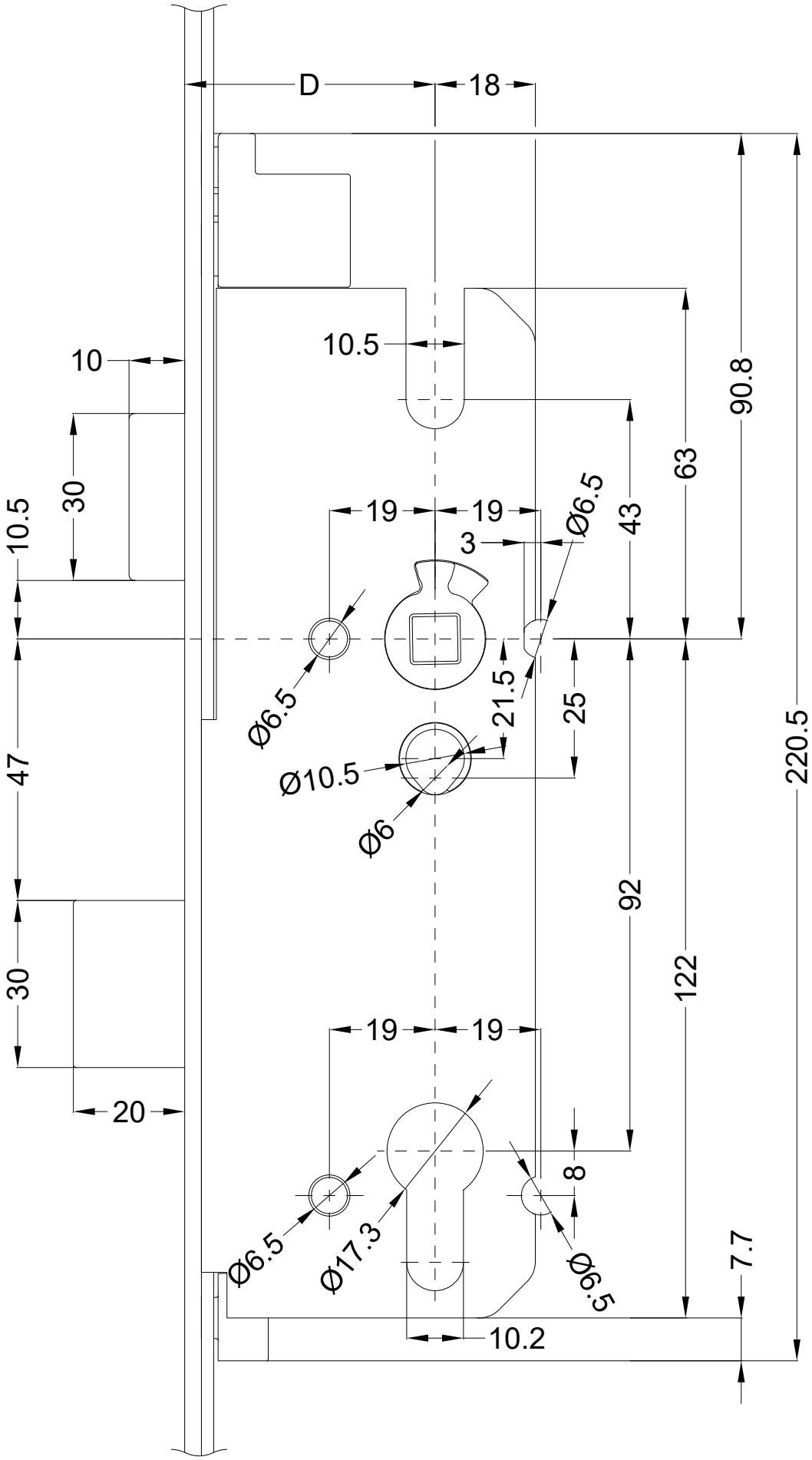

Technische Änderungen vorbehalten!