Einzugselemente• modular, pneumatisch, verstärkt, mit Verdrehsicherung
1990.403

Produktbeschreibung

Werkstoff

Grundkörper
- Stahl, einsatzgehärtet, geschliffen

Steuermodul
- Aluminium Al

Weiterführende Informationen

Weitere Produkte

- Einzugsringe
- Abdeckkappen, für Einzugselemente

Maßzeichnung

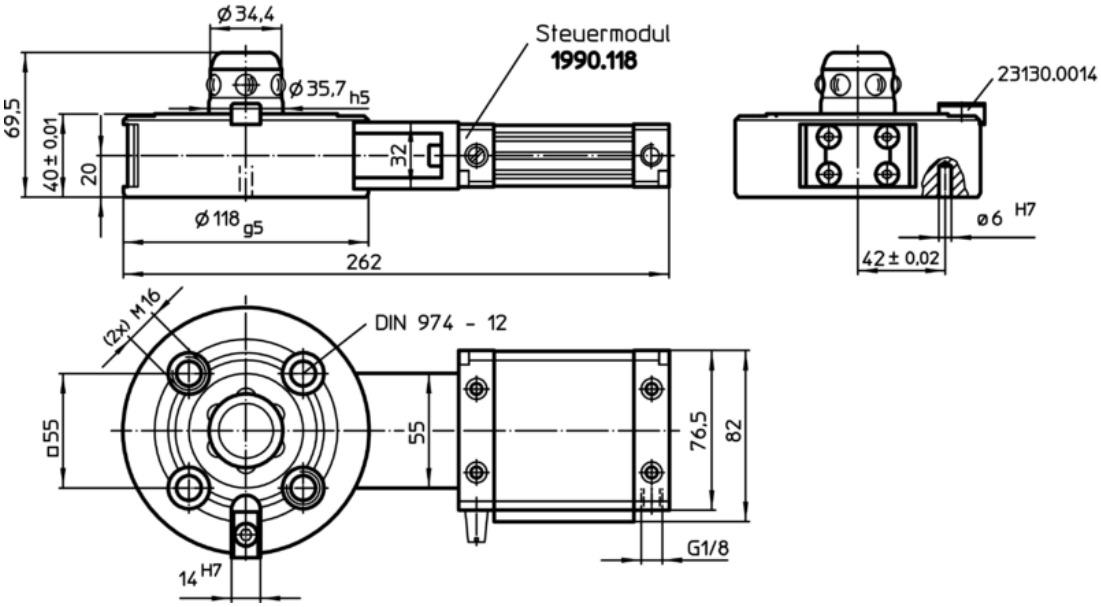

Bestellinformationen

Haltekraft [N]	Zentriergenauigkeit < [mm]	Entriegelungsdruck [bar]	[g]	Art.-Nr.
10000	0,01	6	3750	1990.403
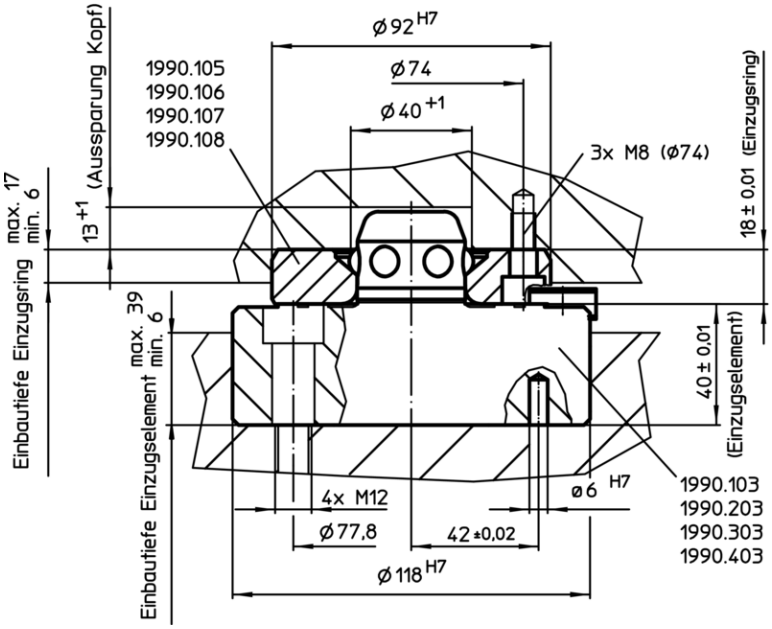
Anwendungsbeispiel