Montageanleitung / *Installation Instructions*

LED Swing

12 VDC max. 2,5W

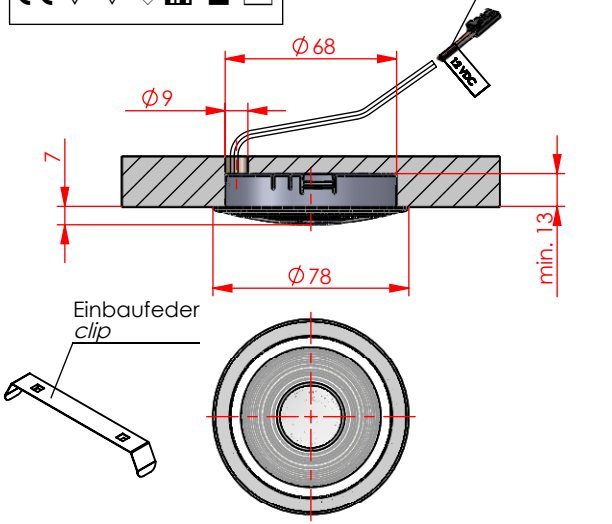

Eine Entsorgung mit dem normalen Haushaltsabfall ist nicht zulässig!
Die Entsorgung muss gemäß den örtlichen Bestimmungen zur Abfallbeseitigung/Recycling erfolgen.
A disposal on domestic waste is not permitted!
A disposal must be according the public requirements of waste disposal/recycling.

mit Anbaudose als Zubehör
with surface-mounting box as accessory

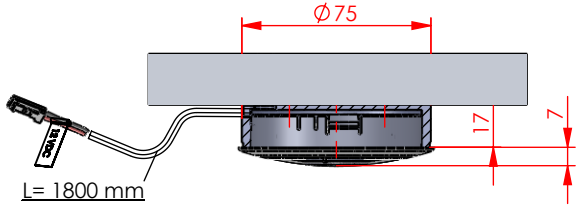

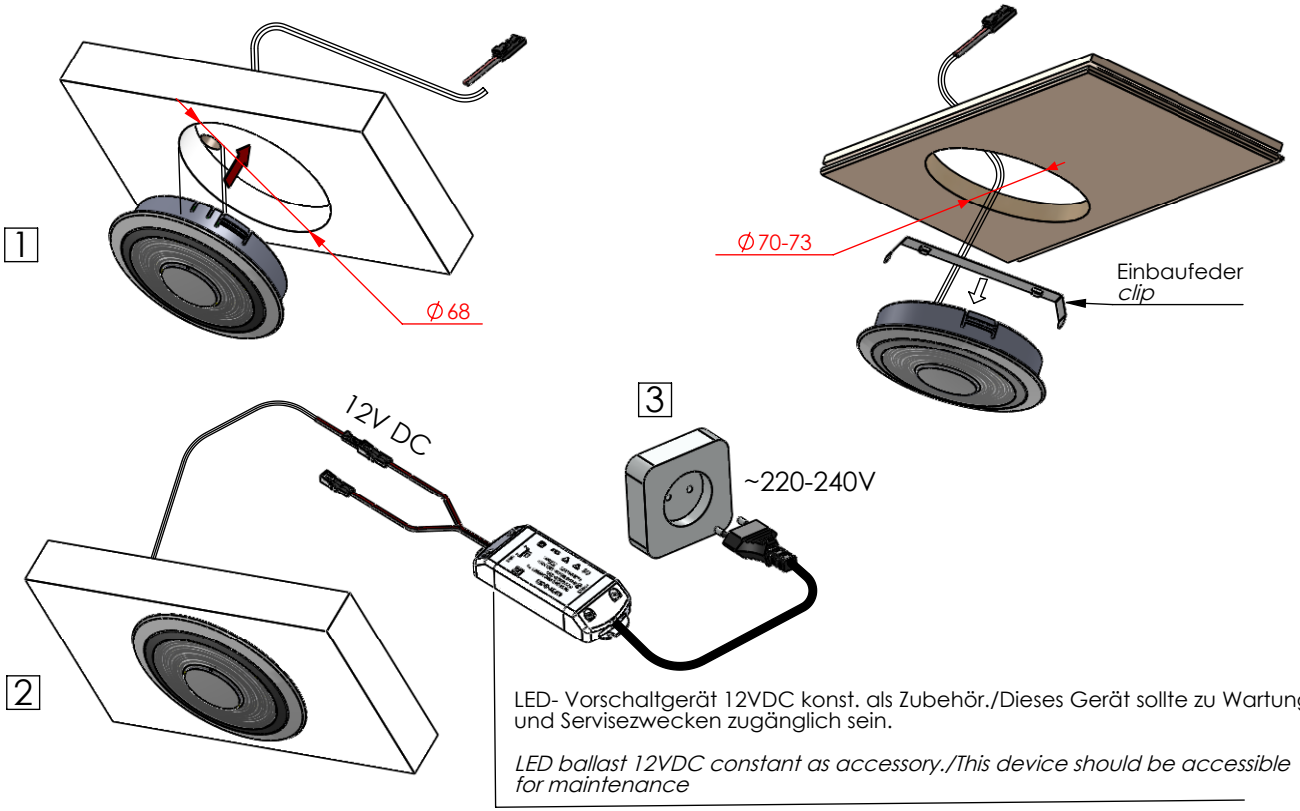

LED- Vorschaltgerät 12VDC konst. als Zubehör./Dieses Gerät sollte zu Wartungs- und Servisezwecken zugänglich sein.

LED ballast 12VDC constant as accessory./This device should be accessible for maintenance

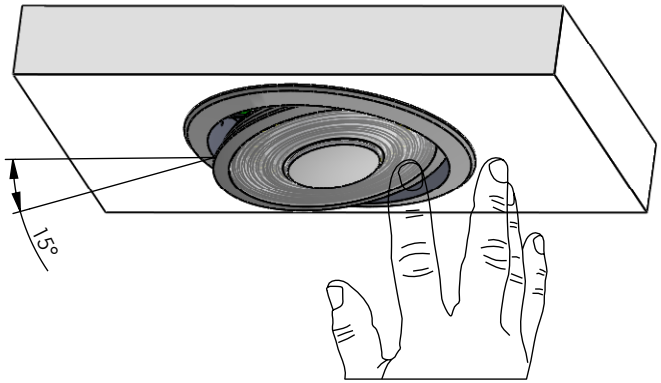

Halemeier GmbH & Co. KG Lange Str. 51 D-49326 Melle-Neuenkirchen

Stand: 12.12.13
Art. Nr. 19.930.01
Änderungen vorbehalten